未注公差表/TOLERANCE TABLE							
尺寸/DIMENSION	0.5~3	3~6	6~30	30~120	120~400	400~1000	1000~2000
公差/TOLERANCE	±0.05	±0.10	±0.20	±0.30	±0.50	±0.80	±1.20

位置 ZONE	标示 NOTE	更改内容 DESCRIPTION	更改者 CHANGE BY	更改日期 CHANGE. DATE	批准 APP

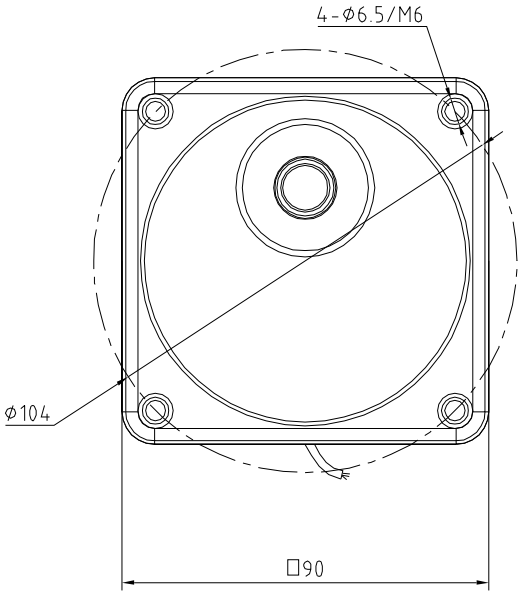

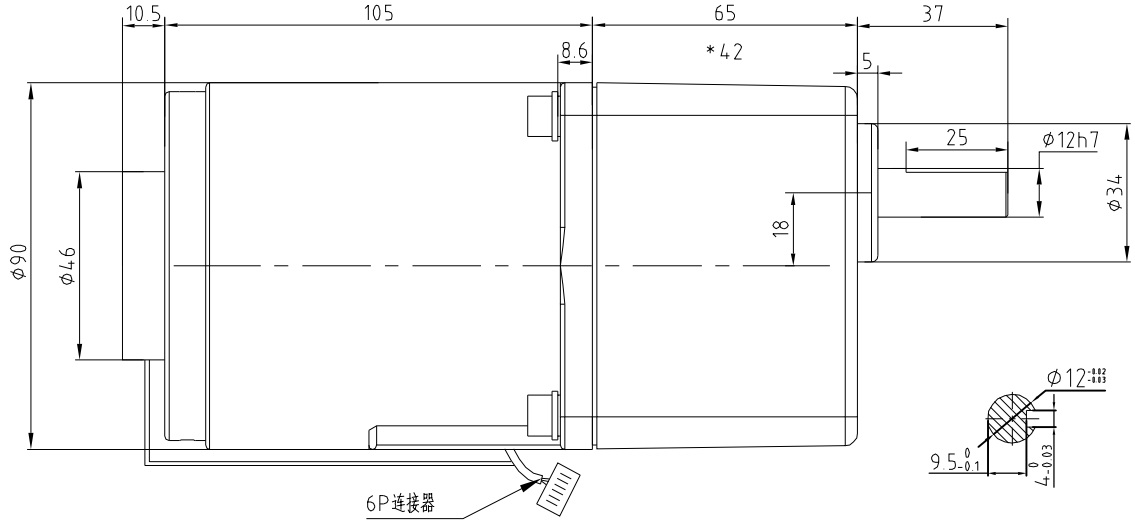

注：带"*"的尺寸表示3～15速比的减速机位短箱体时的长度

安力川®

安力川精密科技（东莞）有限公司

5IK40/60RGN-□+箱体

零件代号		设 计			
ERP号		校 对			
零件名称		工 艺			
材 料		审 核			
表面处理		批 准			
重 量		阶 段 标 记	比例	版本号	
投 影				共 页	第 页